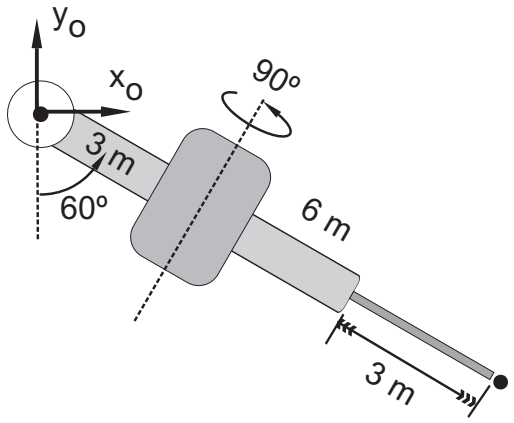

figura 11